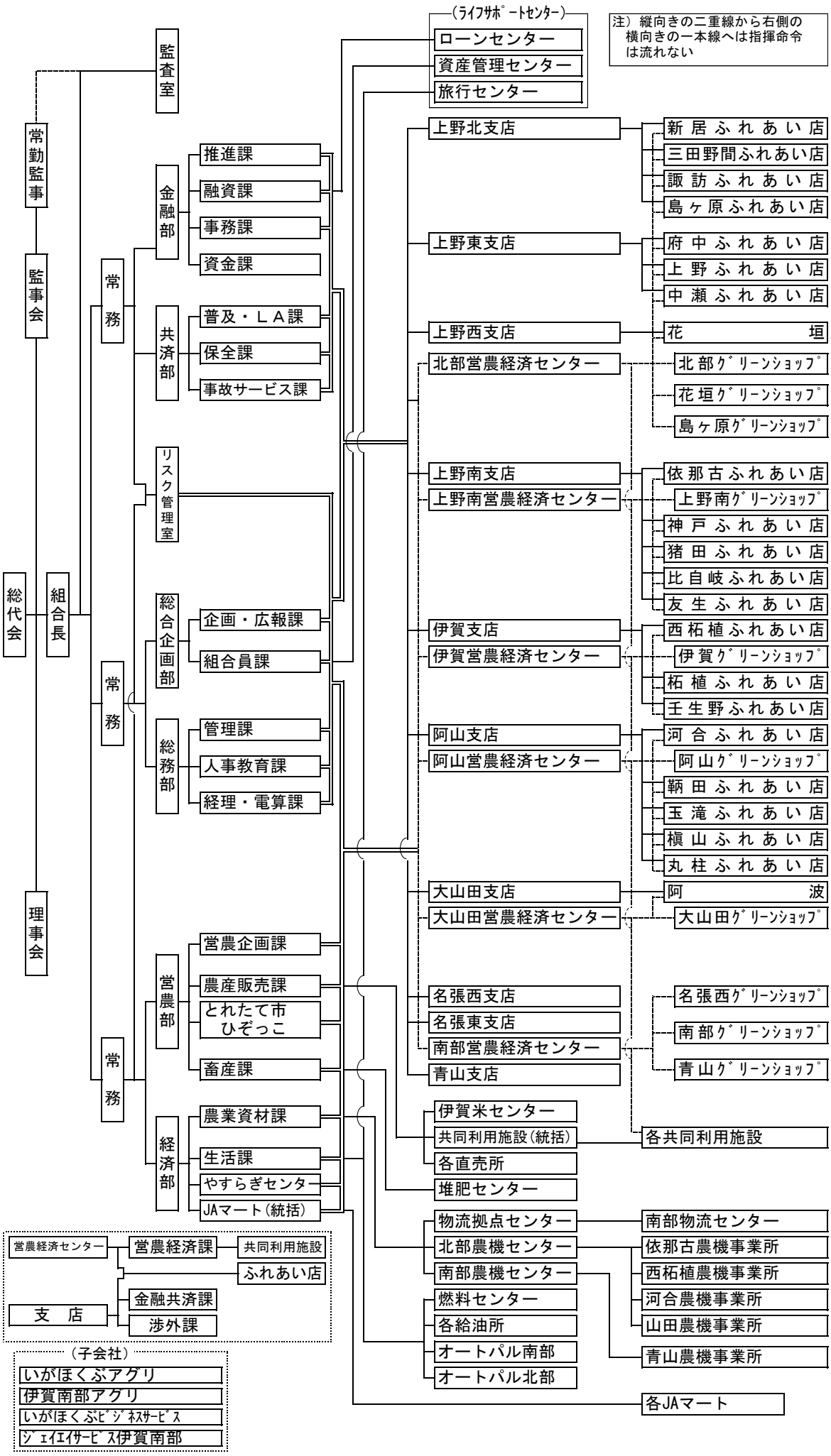
注）縦向きの二重線から右側の横向きの一本線へは指揮命令は流れない
（ﾗｲﾌｻﾎﾟｰﾄｾﾝﾀｰ）
ローンセンター
資産管理センター
旅行センター
監査室
常勤監事
監事会
理事会
総代会
組合長
常務
常務
常務
金融部
推進課
融資課
事務課
資金課
共済部
普及・ＬＡ課
保全課
事故サービス課
リスク管理室
総合企画部
企画・広報課
組合員課
総務部
管理課
人事教育課
経理・電算課
営農部
営農企画課
農産販売課
とれたて市ひぞっこ
畜産課
経済部
農業資材課
生活課
やすらぎセンター
JAマート（統括）
上野北支店
新居ふれあい店
三田野間ふれあい店
諏訪ふれあい店
島ヶ原ふれあい店
上野東支店
府中ふれあい店
上野ふれあい店
中瀬ふれあい店
上野西支店
花垣
北部営農経済センター
北部ｸﾞﾘｰﾝｼｮｯﾌﾟ
花垣ｸﾞﾘｰﾝｼｮｯﾌﾟ
島ヶ原ｸﾞﾘｰﾝｼｮｯﾌﾟ
上野南支店
依那古ふれあい店
上野南営農経済センター
上野南ｸﾞﾘｰﾝｼｮｯﾌﾟ
神戸ふれあい店
猪田ふれあい店
比自岐ふれあい店
友生ふれあい店
伊賀支店
西柘植ふれあい店
伊賀営農経済センター
伊賀ｸﾞﾘｰﾝｼｮｯﾌﾟ
柘植ふれあい店
壬生野ふれあい店
阿山支店
河合ふれあい店
阿山営農経済センター
阿山ｸﾞﾘｰﾝｼｮｯﾌﾟ
鞆田ふれあい店
玉滝ふれあい店
槇山ふれあい店
丸柱ふれあい店
大山田支店
阿波
大山田営農経済センター
大山田ｸﾞﾘｰﾝｼｮｯﾌﾟ
名張西支店
名張西ｸﾞﾘｰﾝｼｮｯﾌﾟ
名張東支店
南部営農経済センター
南部ｸﾞﾘｰﾝｼｮｯﾌﾟ
青山支店
青山ｸﾞﾘｰﾝｼｮｯﾌﾟ
伊賀米センター
共同利用施設（統括）
各共同利用施設
各直売所
堆肥センター
物流拠点センター
南部物流センター
北部農機センター
依那古農機事業所
南部農機センター
西柘植農機事業所
河合農機事業所
山田農機事業所
燃料センター
各給油所
オートパル南部
青山農機事業所
オートパル北部
各JAマート
営農経済センター
営農経済課
共同利用施設
ふれあい店
支店
金融共済課
渉外課
（子会社）
いがほくぶアグリ
伊賀南部アグリ
いがほくぶﾋﾞｼﾞﾈｽｻｰﾋﾞｽ
ｼﾞｪｲｴｲｻｰﾋﾞｽ伊賀南部